SANTEHGAZ PRO

ПолиПром

АРМАВИР

Полимерно-песчаные люки

Каталог продукции

2023

www.santehgaz.com

www.market.santehgaz.com

Полимерно-песчаные люки

ПолиПром
АРМАВИР

Продукция собственного производства

Полимерно-песчаные люки производятся методом литья и прессования песка и полимера связующего песчаную смесь. При производстве люков используется песчаная смесь с увеличенным добавлением связующего полимера. Что значительно увеличивает показатели прочности и долговечности изделий, а термостойкие краски черного, серого, коричневого, зеленого и красного цветов делают люки незаметными на асфальте, тротуарах и газонах.

Цветовая палитра изделий:

Люк круглый тип «ТМ» 25т.

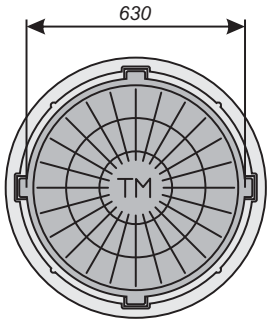

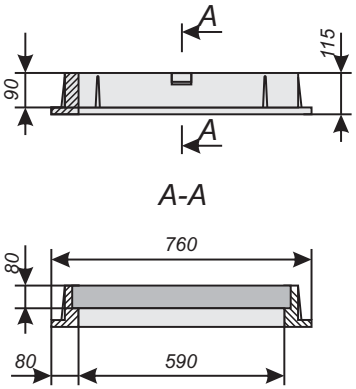

Люк круглый тип «Т» 15т.

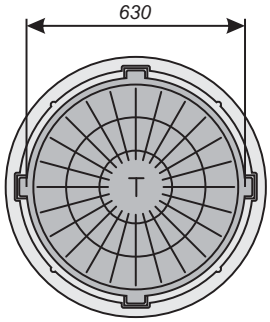

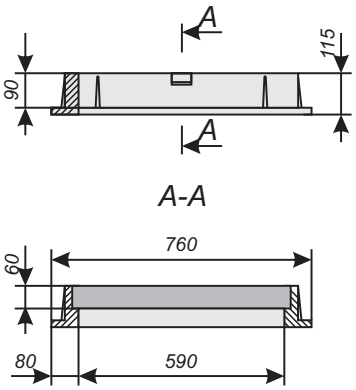

САНТЕХГАЗ
ТЕРРИТОРИЯ ПРОФЕССИОНАЛЬНОЙ САНТЕХНИКИ

Московская область, г. Одинцово, ул. Западная, д. 13, офис 207; тел.: +7(910) 496-79-69, moscow@santehgaz.com;
Краснодарский край, г. Армавир, ул. Кирова, 112; тел.: +7(86-137) 7-38 89; +7(918) 975-35-55, opt@santehgaz.com.

www.santehgaz.com | www.market.santehgaz.com

Люк круглый тип «С» 12,5т.

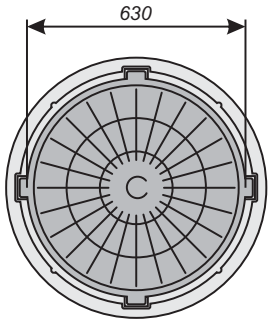

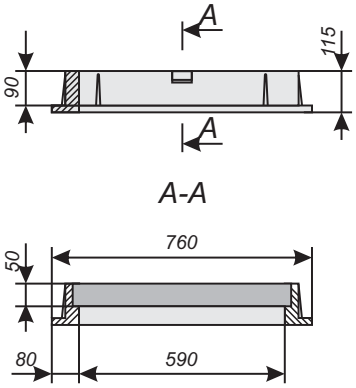

Люк круглый тип «С» 6т

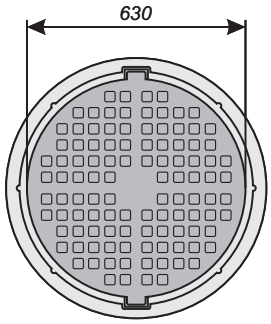

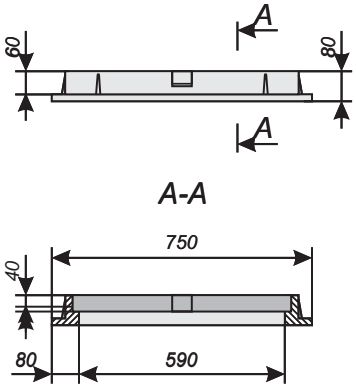

Люк круглый тип «Л» 3т. h80

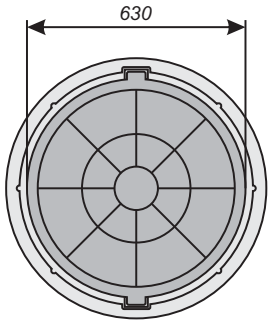

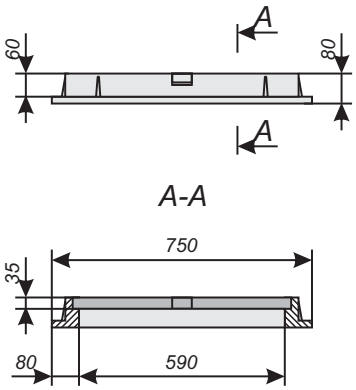

Полимерно-песчаные люки

ПолиПром
АРМАВИР

Продукция собственного производства

Люк круглый тип «Л» 3т. h60

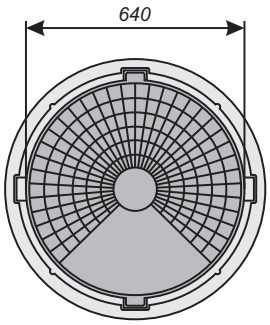

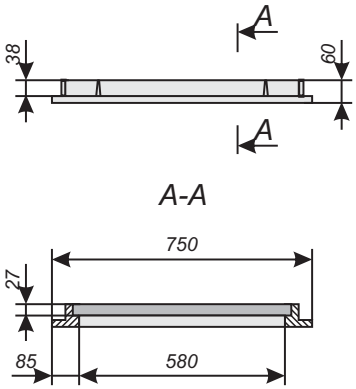

Люк круглый дачный 1,5т.

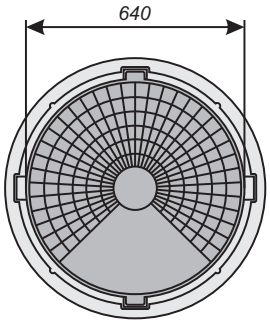

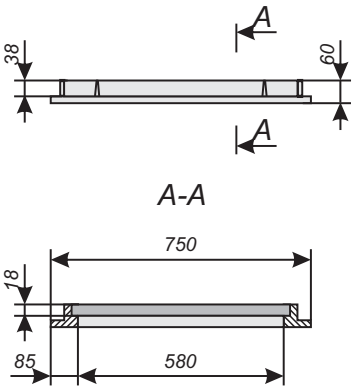

Люк круглый садовый 700 кг

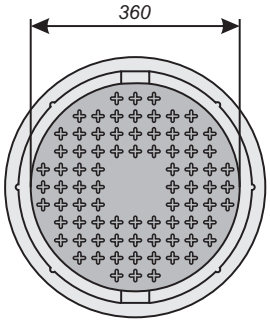

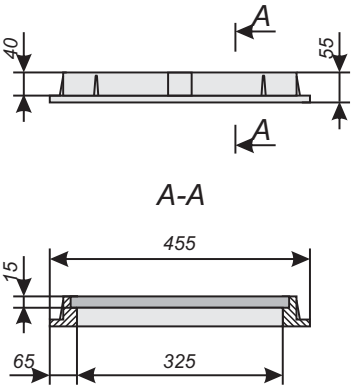

САНТЕХГАЗ
ТЕРРИТОРИЯ ПРОФЕССИОНАЛЬНОЙ САНТЕХНИКИ

Московская область, г. Одинцово, ул. Западная, д. 13, офис 207; тел.: +7(910) 496-79-69, moscow@santehgaz.com;
Краснодарский край, г. Армавир, ул. Кирова, 112; тел.: +7(86-137) 7-38 89; +7(918) 975-35-55, opt@santehgaz.com.

www.santehgaz.com | www.market.santehgaz.com

Люк квадратный 3т.

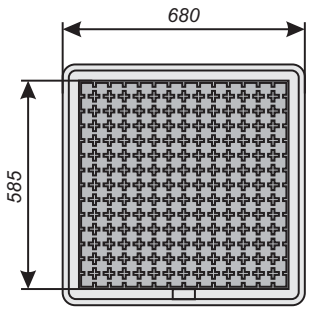

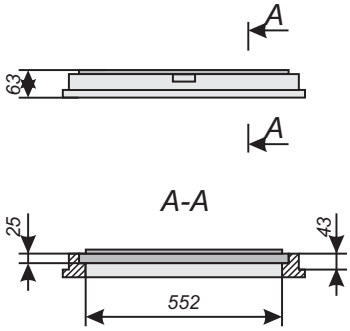

Люк квадратный садовый 700 кг.

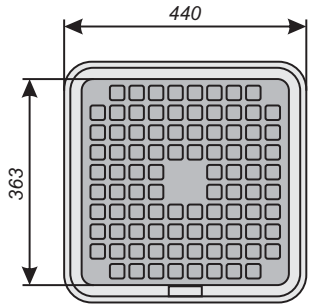

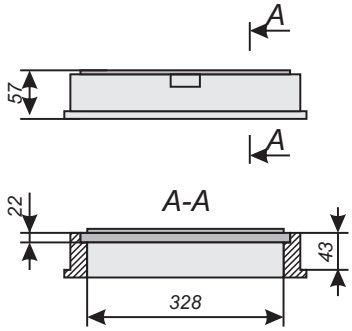

Московская область, г. Одинцово, ул. Западная, д. 13, офис 207; тел.: +7(910) 496-79-69, moscow@santehgaz.com;
Краснодарский край, г. Армавир, ул. Кирова, 112; тел.: +7(86-137) 7-38 89; +7(918) 975-35-55, opt@santehgaz.com.
www.santehgaz.com | www.market.santehgaz.com